RENAULT 5TL: l'économie sans compromis

CHAMPIONNE EN ÉCONOMIE

La Renault 5 TL a été conçue en fonction de l'économie: un rapport poids/puissance idéal, une boîte de vitesse spéciale à rapports longs, un aérodynamisme soigné. Le résultat? Elle se classe aux premiers rangs* des voitures à essence lors de tests réalisés selon les normes approuvées par Transports Canada.

Ville:	40 m.p.g. (64 km/g)
Route:	57 m.p.g. (92 km/g)
Moyenne Ville/Route:	46 m.p.g. (74 km/g)

Ces résultats sont bien sûrs théoriques, et vos propres chiffres varieront en fonction de vos habitudes de conduite, de l'état des routes et du véhicule, de la température, etc...Mais ils attestent hors de tout doute de la sobriété étonnante de la Renault 5 TL. Une sobriété acquise sans aucun compromis.

*Selon les informations publiées dans l'Édition I du Guide sur la Consommation de Carburant édité par Transports Canada.



www.renault-5.net

PAS DE COMPROMIS SUR LES PERFORMANCES

Le moteur 1300cc de la Renault 5 TL est un moteur propre et puissant. Pas de convertisseur catalytique, pas de pompe à air, mais 68.5 CV (SAE brut) à 6000 t/mn qui autorisent une vitesse de pointe de plus de 93 m.p.h. (149 km/h). Le plus puissant de sa catégorie, ce moteur est garanti, comme la boîte de vitesse, 2 ans ou 40,000 km (selon les termes spécifiés dans le livret de garantie).

Renault se réserve le droit d'effectuer en tout temps et sans préavis des modifications de prix, couleurs, équipements, caractéristiques et modèles, ou de cesser leur fabrication.



PAS DE COMPROMIS SUR LE CONFORT ET L'ESPACE

La Renault 5 TL perpétue la tradition du fameux confort Renault: grand empattement, suspension à barres de torsion et barres anti-roulis, sièges dessinés scientifiquement, grande accessibilité. Siège arrière baissé, la Renault 5 TL offre 31.5 pieds cubes d'espace de chargement, facilement utilisables grâce à son hayon pleine grandeur. Siège arrière en position normale, quatre adultes et leur bagages y voyagent en tout confort.

PAS DE COMPROMIS SUR L'ÉQUIPEMENT

Traction-avant, freins à disque à l'avant, dégivreur électrique de lunette arrière, pneus radiaux Michelin ceinturés d'acier, direction à crémaillère, la Renault 5 TL est une voiture bien équipée, et bien conçue…
Une voiture sans compromis.

FICHE TECHNIQUE RENAULT 5 TL

MOTEUR	
Cylindrée	1289cc (78.6 po.cu.)
Taux de compression	9.5: 1
Alésage / course	73 × 77mm (2.87" 3.03")
Puissance maxi SAE brut	68.5 ch. à 6000 t/m
Couple maxi SAE brut	10.4 mkg à 3500 t/m (72 lb/pi. à 3500 t/m)
Carburateur	Weber double corps
Refroidissement	Par circuit hermétique scellé, avec solution antigel permanente
ÉQUIPEMENT ÉLECTRIQUE	
Voltage	12 V
Batterie	250/50 A/h
TRANSMISSION	
Boîte de vitesse	À 4 rapports, avec levier au plancher
Rapports de boîte:	
1ère	3.833: 1
2ième	2.235: 1
3ième	1.458: 1
4ième	1.026: 1
Arrière	3.545: 1
Rapport couple conique	3.100: 1 (10 × 31)
SUSPENSION / DIRECTION	
Type de direction	Pignon et crémaillère
Démultiplication	20: 1
Diamètre de braquage (entre trottoirs)	10.05 m (33 pi.)
Suspension avant	Indépendante, à barres de torsion, avec amortisseurs hydrauliques téléscopiques. Barre anti-roulis.
Suspension arrière	Indépendante, à barres de torsion, avec amortisseurs hydrauliques téléscopiques. Barre anti-roulis.
FREINS / ROUES	
Freins avant	Disques
Freins arrière	Tambours
Contrôle	Indicateur de chute de pression et indicateur de niveau de liquide. Double circuit.
Roues	4.50 × 13
Pneus	Michelin radiaux ceinturés d'acier
Dimension des pneus	135 SR 13
DIMENSIONS / CAPACITÉS	
Longueur hors tout	3.59m (141.4")
Largeur hors tout	1.52m (59.8")
Hauteur à vide	1.40m (55.1")
Empattement	Gauche: 2.40m (94.5") Droit: 2.43m (95.7")
Poids à vide	815 kg (1792 lbs)
Volume du coffre	Siège arrière en position normale: 10 pi.cu. Siège arrière rabattu: 31.5 pi.cu.

PAS DE COMPROMIS SUR LA ROBUSTESSE

Solidement construite, doublement protégée contre la rouille par un traitement d'usine et des doublures d'ailes avant en plastique, la Renault 5 TL est mécaniquement identique aux Renault 5 GTL qui ont permis à l'équipe Renault/Paivarinta de remporter le Championnat Canadien des Rallyes 77, dans la classe Production (sans modifications autres que l'addition des équipements spéciaux de rallye). Tout un gage de robustesse!

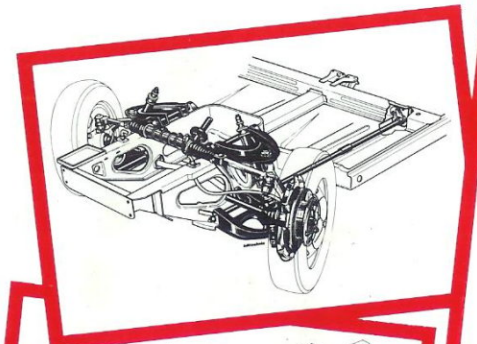

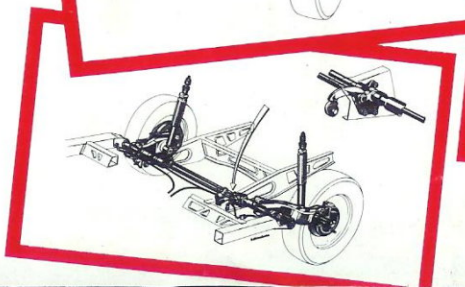

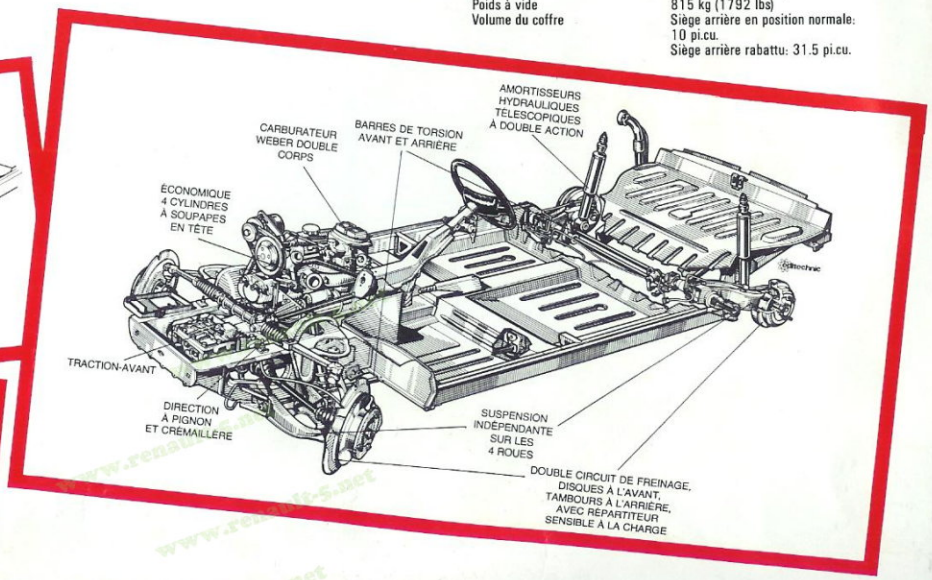

RENAULT

www.renault-5.net