Renault 5 TX

El Renault-5 TX es un coche especial dentro de la amplia familia Renault-5.

Con un motor de 4 cilindros en línea, 1.397 cm³ y una potencia máxima de 63 CV DIN a 5.250 r.p.m. (46 Kw). Con 5 velocidades sincronizadas y una velocidad punta de 154 Km/h. Y un consumo casi irrisorio, 5,2 litros a 90 Km/h. y 6,7 litros a 120 Km/h. Es un coche potente y económico. Un digno competidor de sus compañeros de gama.

El Renault-5 TX es un coche deportivo y aerodinámico, con una gran estabilidad y agarre.

Un coche confortable y seguro. Suspensión de ruedas independientes y frenos de excelente eficacia y suavidad.



Llantas de chapa estampada y neumáticos radiales.

El Renault-5 TX cuenta además con detalles que otros muchos quisieran para sí: iluminación regulable del cuadro de instrumentos, reloj electrónico de cuarzo, encendedor de cigarrillos, preequipo de radio con antena, indicador de temperatura de agua... etc. No le falta un detalle.

Además, posee una notable nitidez desde cualquier ángulo. Luneta trasera térmica, lunas coloreadas, limpiaparabrisas de dos velocidades, faros halógenos, faros de marcha atrás y dispositivo intermitente en parada. No admite ninguna duda.

El Renault-5 TX es una buena prueba de lo que puede llegar a ser un coche pequeño. Es un luchador siempre victorioso.



Paragolpes en poliéster con carenado aerodinámico



Completo tablero de instrumentos: Indicador de velocidad, cuentarrevoluciones, reloj de cuarzo.



www.renault-5.net

www.renault-5.net



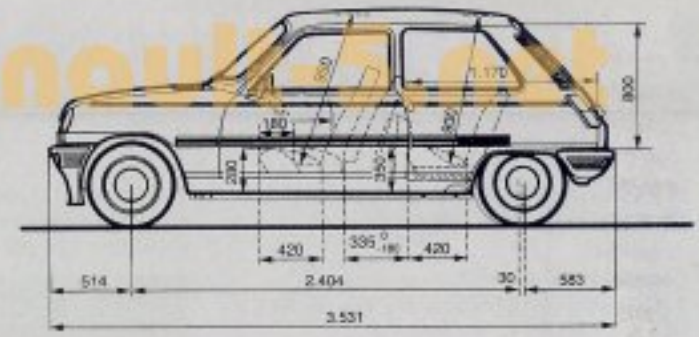

Renault-5 TX
Características técnicas:

Motor

De explosión, 4 cilindros. Diámetro y carrera de los pistones: 76 × 77 mm. Cilindrada: 1.397 cm³. Relación volumétrica: 9,2:1. Camisas húmedas recambiables. Cigüeñal con 5 apoyos. Potencia fiscal: 10,73 CV. Potencia máxima DIN: 63 CV a 5.250 r.p.m. Potencia máxima expresada en Kw: 46 Kw. Par máximo: 10,5 mkg. 3.000 r.p.m. Carburador: WEBER 32 DIR 100 doble cuerpo. Starter manual con avisador luminoso. Filtro de aire en seco. Refrigeración por líquido en circuito estanco. Termostato. Anticongelante con protección hasta —20° C.

Transmisión

Tracción delantera. Embrague monodisco en seco con tope guiado a bolas: 180/335. Caja de cambio con 5 velocidades sincronizadas adelante y marcha atrás: Relación de velocidades: 1.ª, 3,83:1. 2.ª, 2,23:1. 3.ª, 1,45:1. 4.ª, 1,17:1. 5.ª, 0,94:1. Marcha atrás (M.A.): 3,54:1.
Grupo cónico. Velocidad a 1.000 r.p.m. en las distintas marchas:
1.ª, 7,70 Km/h. 2.ª, 13,21 Km/h.
3.ª, 20,25 Km/h. 4.ª, 25,22 Km/h.
5.ª, 31,15 Km/h. Marcha atrás (M.A.), 8,33 Km/h.

Dirección

A cremallera. Desmultiplicación: 22:1. Diámetro de giro entre aceras: 9,75 m.

Suspensión

Independiente a las cuatro ruedas con barras de torsión, amortiguadores hidráulicos y barras estabilizadoras.

Frenos

Delanteros de disco; traseros de tambor con limitador sensible a la carga. De mano actuando sobre las ruedas traseras. Servofreno.

Equipo eléctrico

Alternador 12 V/50 A.
Encendido electrónico integral (sin platinos).

Carrocería

Monocasco autoportante embutido en chapa de acero, con tratamiento anticorrosivo.

Ruedas

Llantas de aleación ligera:
4,5 B 13 + 30 mm. Neumáticos radiales: 155/70 × 330.

Capacidad

Portaequipajes con 4/5 plazas: 270 dm³.
con dos plazas: 900 dm³.
Número de plazas: 4/5.

Pesos

Tara (peso en vacío en orden de marcha): 830 Kg. Carga máxima autorizada: 400 Kg.
Peso máximo remolcable sin freno: 405 Kg.
Peso máximo remolcable con freno: 750 Kg.

Prestaciones

Capacidad del depósito de gasolina: 38 litros.
Consumo medio aplicando la Norma Europea A-70: A 90 Km/h. 5,2 litros.
A 120 Km/h. 6,7 litros.

Accesorios

Espejo retrovisor exterior.
Apoyacodos en puertas.
Paragolpes de poliéster armado.
Lunas coloreadas.
Ceniceros en plazas traseras.
Luneta trasera térmica.
Limpia-lavaluneta.
Cinturones de seguridad enrollables.
Asientos delanteros deslizables de respaldo reclinable y traseros abatibles.
Moqueta.
Bandeja portaobjetos.

Renault se lo pone fácil

Facilidades de pago y seguros
Usted puede informarse de las buenas condiciones de compra que le ofrece RENAULT-Fi. Entidad de Financiación, S.A. RENAULT cuenta con la asistencia de una gestoría administrativa para evitarle molestias y solucionarle la tramitación de los documentos necesarios.
La obtención del seguro, en la modalidad que usted desee, puede también encargarla a este servicio mediante petición expresa.

Compra de su vehículo usado
Al adquirir un vehículo RENAULT nuevo, si usted lo desea puede vendernos su coche usado, previa tasación por uno de nuestros expertos.

Garantía
La garantía RENAULT, conforme a sus condiciones, es gratuita durante seis meses y se aplica a la mano de obra y piezas, sin limitación de kilometraje.
Es válida en todos los talleres miembros de la red que poseen el rombo de la marca, con la simple presentación de la carta de garantía.

FASA-RENAULT se reserva el derecho de modificar sin previo aviso sus modelos, así como las características y accesorios de los mismos.

www.renault-5.net