
RENAULT 5



La Renault 5 offre tout ce que l'on est en droit d'attendre d'une voiture. Petite et maniable, elle est parfaite en ville. Nerveuse, sûre et confortable, elle permet de prendre la route sans appréhension. Sa troisième porte et son coffre extensible la transforment en break en un tour de main. C'est une voiture intelligente qui répond de manière intelligente à tous les problèmes. La Renault 5 existe en deux versions.

Version L :
moteur 782 cm3
4 CV fiscaux, plus de 120 km/h, 4 places.

Version TL :
moteur 956 cm3,
5 CV fiscaux,
plus de 135 km/h,
5 places.

Issu de la conception Renault, ce moteur qui a un couple



important à bas régime est robuste et souple acceptant ainsi facilement les épreuves de la conduite en ville.
Sur route, la vitesse de pointe est en réalité une vitesse de croisière. La nervosité du moteur donne des accélérations puissantes pour les dépassements qui rendent la Renault 5 très plaisante à conduire.
La boîte de vitesses à 4 rapports avant tous synchronisés plus la marche arrière est commandée par un levier de changement de vitesses au plancher (option).

www.renault-5.net

C'est une petite voiture. Avec ses 3,50 m de long, elle est faite pour se faufiler dans les embouteillages, pour se jouer des pièges de la circulation. C'est une voiture maniable. Avec ses 4,65 m de rayon de braquage et sa direction à crémaillère très douce, on la gare facilement n'importe où. C'est une voiture nerveuse avec des reprises énergiques pour démarrer aux feux verts. C'est une voiture solide. Sa carrosserie tout acier forme avec le plancher rigide un châssis-coque très résistant. C'est une voiture qui sait se défendre. Elle est équipée de pare-chocs en polyester armé, intégrés à la carrosserie, capables d'encaisser des chocs jusqu'à 7 km/h sans subir de déformation. C'est une voiture qui sait recevoir. 4 personnes peuvent y prendre place sans se gêner. Sa troisième porte et son coffre extensible permettent de transporter les objets les plus encombrants. C'est une routière. Plus de 135 km/h dans sa version TL. C'est une voiture sûre, avec sa traction avant et une suspension à grand débattement. Parce que la Renault 5 est une voiture de ville conçue aussi pour la route, son confort est l'une de ses qualités maîtresses. Il provient notamment de sa suspension à grand débattement à 4 roues indépendantes qui absorbent complètement les secousses.





www.renault-5.net



A l'intérieur,
la Renault 5 est spacieuse
et confortable.

Les sièges sont accordés
à la suspension afin
d'éliminer toutes les
vibrations. Ils sont
séparés et inclinables à
l'avant et recouverts soit
en drap, soit en simili
(option)
un levier de vitesses
au plancher (option),
un double circuit
de climatisation avec
ventilateur à 2 vitesses,un
cendrier à l'avant, deux
à l'arrière, un miroir
de courtoisie, des
poignées de maintien et
deux vide-poches, un
essuie-glace à 2 vitesses
sont autant de détails qui
rendent la route plus
agréable en Renault 5 TL.





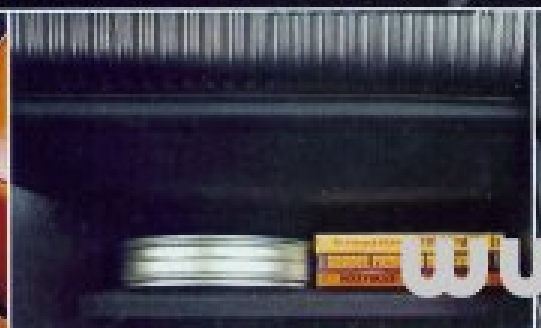



www.renault-5.net

Ce n'est pas l'espace qui manque dans la Renault 5. Sa troisième porte à l'arrière permet d'accéder facilement au coffre dont le volume est totalement utilisable puisque la roue de secours est placée sous le capot moteur. En position normale, avec ses 4 places et la tablette arrière, la Renault 5 peut recevoir un chargement de 270 dm3. En rabattant la tablette, le volume de chargement augmente. Et si le chargement devient très important, la Renault 5 se transforme en break. Il suffit de replier la banquette arrière vers l'avant pour disposer d'un coffre à plancher plat de 900 dm3. La Renault 5 est sûrement une petite voiture. Mais certainement pas vue de l'intérieur.







www.renault-5.net







De nos jours, une voiture de ville doit être capable d'en sortir. Elle doit pouvoir prendre la route, n'importe quelle route. Il faut donc qu'elle soit sûre. La Renault 5 l'est doublement. Par sa stabilité et par son adhérence. La stabilité, c'est la traction avant qui garantit la précision de la trajectoire en ligne droite comme en virage. L'adhérence, c'est la suspension à grand débattement à 4 roues indépendantes qui maintient les roues plaquées au sol quelque soit l'état de la route. Quant au freinage, quelque soit la version L ou TL, il est spécialement étudié en fonction des performances du moteur. Il comporte un répartiteur de pression agissant selon la charge pour éviter le blocage des roues arrières.

www.renault-5.net

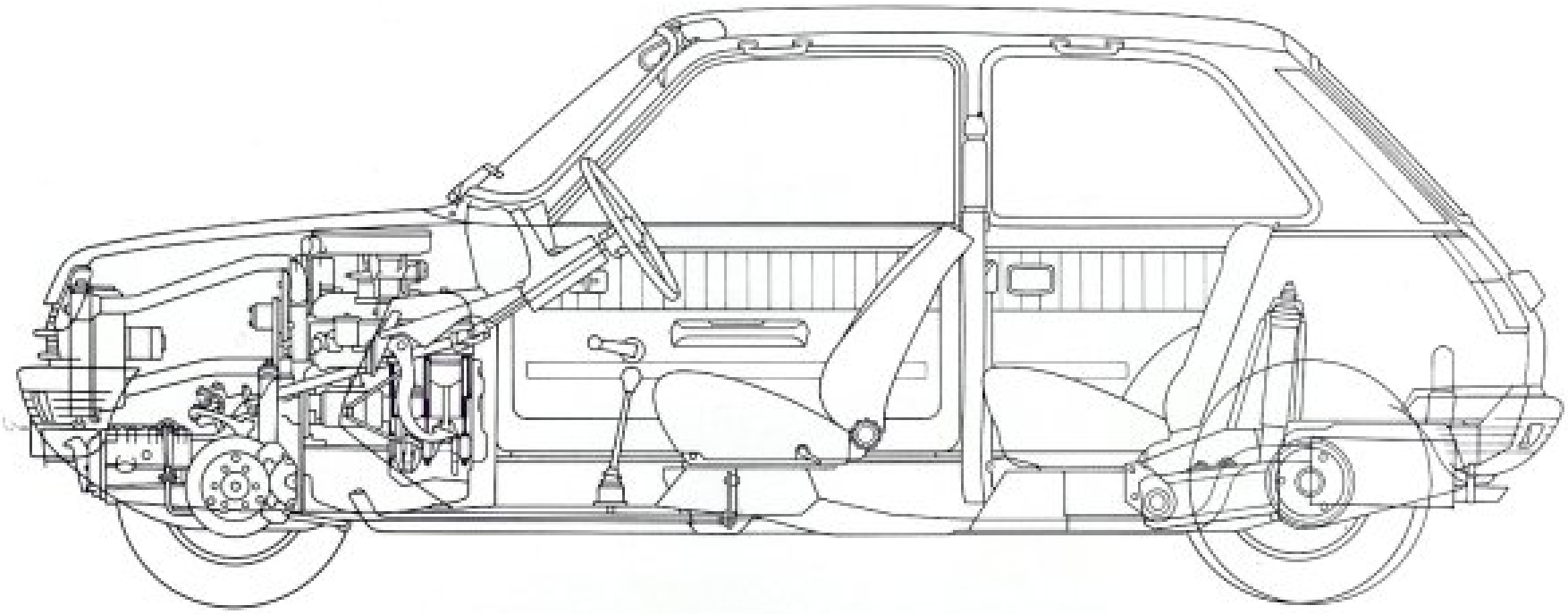

la carte d'identité de la Renault 5

Renault 5L et 5 TL

Moteur : à quatre temps, quatre cylindres verticaux en ligne placé en arrière de l'essieu avant. Arbre à cames latéral entraîné par chaîne. Soupapes parallèles en tête, commandées par poussoirs, tiges et culbuteurs. Chemises de cylindres humides et amovibles. Culasse en aluminium. Refroidissement par liquide antigel en circuit hermétique, comportant pompe, ventilateur, thermostat et vase d'expansion à niveau visible. Filtre à air sec.
Boîte de vitesses : 4 rapports avant tous synchronisés et une marche arrière. Commande par levier sur planche de bord. Levier au plancher sur R5 TL (en option).
Embrayage : monodisque sec, mécanisme diaphragme. Butée à bille guidée, autocentreuse.
Suspension: 4 roues indépendantes ; AV barres de torsion longitudinales et amortisseurs hydrauliques télescopiques. Barre anti-roulis. AR barres de torsion transversales et amortisseurs hydrauliques télescopiques. Direction à crémaillère. Rayon de braquage : 4,85 m. entre trottoirs.
Freins : à commande hydraulique avec répartiteur de pression sensible à la charge, et agissant sur les roues AR. Equipement électrique: 12 volts.

Caractéristiques particulières

	5 L	5 TL
Puisance fiscale	4 CV	5 CV
Alésage et course	55,8 x 80 mm	65 x 72 mm
Cylindrée	782 cm3	956 cm3
Puissance maxi	35,5 ch SAE	46,3 ch SAE
Couple maximum	5,3 mkg	6,6 mkg
Carburateur	Solex 32 SEI à starter manuel	Solex 32 SEI à starter manuel
Freins AV	A tambour	A disque
Freins AR	A tambour	A tambour
Vitesse maximum	plus de 120 km/h	plus de 135 km/h
Equipement électrique	batterie 150/30 Ah Dynamo 22 A	batterie 150/30 Ah Alternateur 30/40 A
Equipements	tablette AR rabatable	Lunette AR chauffante
Options	Sellerie simili	Sellerie simili Peinture métallisée Toit ouvrant vitres teintées avec pare-brise feuilleté levier [illegible] au plancher

www.renault-5.net

Renault 4



Moteur 782 cm³, 4 CV fiscaux, 30 ch SAE à 5 000 tr/mn, plus de 110 km/h, 5,5 l aux 100 km. Freins à tambour sur les 4 roues avec limiteur de pression.

Renault 5



Version L : Moteur 782 cm³, 4 CV fiscaux, 35,5 ch SAE à 5 200 tr/mn, plus de 120 km/h Freins à tambour à l'AV et à l'AR

Version TL : moteur 956 cm³, 5 CV fiscaux, 47 ch SAE à 5 500 tr/mn, plus de 135 km/h. Freins à disque à l'AV, à tambour à l'AR.

Renault 6



Version 850 : Moteur 845 cm³, 5 CV fiscaux, 38 ch SAE à 5 000 tr/mn, + de 120 km/h. Freins à tambour sur les 4 roues avec répartiteur de pression.

Version TL : Moteur 1 108 cm³, 6 CV fiscaux, 50,5 ch SAE à 5 500 tr/mn, plus de 135 km/h, 7,5 l aux 100 km. Freins à disque à l'AV, à tambour à l'AR, avec répartiteur de pression.

Renault 12



Versions L et TL : Moteur 1 289 cm³, 7 CV fiscaux, 60 ch SAE à 5 250 tr/mn, 145 km/h, 8,5 l aux 100 km. Freins à disque à l'AV, à tambour à l'AR avec répartiteur de pression.

Versions TS et TR : Moteur 1 289 cm³, 7 CV fiscaux, 68 ch SAE à 5 500 tr/mn, plus de 150 km/h (TS). Freins à disque à l'AV, à tambour à l'AR assisté par servo-frein avec répartiteur de pression.

Version TR : boîte automatique. 145 km/h,

Renault 12 break



Moteur 1 289 cm³, 7 CV fiscaux, 60 ch SAE à 5 250 tr/mn, 145 km/h, 8,5 l aux 100 km.

Version TS : Moteur 1 289 cm³, 7 CV fiscaux, 68 ch SAE à 5 500 tr/mn, plus de 150 km/h. Freins à disque à l'AV, à tambour à l'AR, assistés par servo-frein avec répartiteur de pression.

Renault 12 Gordini



Moteur 1 565 cm³, 9 CV fiscaux, 125 ch SAE à 6 250 tr/mn, 185 km/h. Freins à disque ventilé à l'AV, disque simple à l'AR, double circuit hydraulique assisté par servo-frein à dépression avec répartiteur.

Renault 15



Version TL : Moteur 1 289 cm³, 7 CV fiscaux, 68 ch SAE à 5 500 tr/mn, plus de 150 km/h, 9 l aux 100 km. Freins à disque à l'AV, à tambour à l'AR.

Version TS : Moteur 1 565 cm³, 9 CV fiscaux, 102 ch SAE à 5 500 tr/mn, 170 km/h, 10,5 l aux 100 km. Freins à disque ventilé à l'AV.

Renault 16



Versions L et TL : Moteur 1 565 cm³, 9 CV fiscaux, 70 ch SAE à 5 200 tr/mn, plus de 150 km/h, 9,8 l aux 100 km.

Version TS : Moteur 1 565 cm³, 9 CV fiscaux, 87,5 ch SAE à 5 750 tr/mn, 165 km/h, 10,5 l aux 100 km. Freins à disque à l'AV, à tambour à l'AR, assisté par servo-frein à dépression.

Renault 16 TX



Moteur 1 647 cm³, 9 CV fiscaux, 99 ch SAE à 6 000 tr/mn, plus de 170 km/h, 8,5 l aux 100 km (normes DIN). Freins à disque à l'AV, à tambour à l'AR, assistance par servo-frein, double circuit et compensateur de freinage.

Renault 17 (coupé ou découvrable)



Version TL : Moteur 1 565 cm³, 9 CV fiscaux, 102 ch SAE à 5 500 tr/mn, 170 km/h, 10,5 l aux 100 km. Freins à disque ventilé à l'AV.

Version TS : Moteur 1 605 cm³, 9 CV fiscaux, 120 ch SAE à 6 000 tr/mn, plus de 180 km/h, 10,5 l aux 100 km. Injection électronique. Freins à disque ventilé à l'AV, à disque simple à l'AR.

Alpine Renault A 310



Coupé 2+2, moteur 1 605 cm³, 9 CV fiscaux, 140 ch SAE à 6 450 tr/mn. Vitesse 210 km/h. Freins à disque à l'AV et à l'AR avec double circuit.

Renault Rodéo



Rodéo 4 : Moteur 845 cm³, 5 CV fiscaux, 38 ch SAE à 5 000 tr/mn. Vitesse 100 km/h environ. Freins à tambour sur les 4 roues.

Rodéo 6 : Moteur 1 108 cm³, 5 CV fiscaux, 50,5 ch SAE à 5 500 tr/mn, plus de 135 km/h environ. Freins à disque à l'AV, à tambour à l'AR.

www.renault.net

J. RUELLAND
Garage
35360 BOISGERVILLY
Tél. (99) 09.42.37
R.M. 00143.73.35

RENAULT

La Régie Renault se réserve le droit de modifier, sans préavis, ses modèles ainsi que les caractéristiques, équipements et accessoires de ceux-ci. Renault Régie [illegible] Zola, 92109 Boulogne-Billancourt - Tél. [illegible] 8620

les Renault sont lubrifiées exclusivement par elf

www.renault-5.net

13 1 EDITIONS PUBLICIS PARIS