RENAULT 5



C'est une petite voiture.
Avec ses 3,50 m de long, elle est faite pour se faufiler dans les embouteillages, pour se jouer des pièges de la circulation.
C'est une voiture maniable.
Avec ses 4,85 m de rayon de braquage et sa direction à crémaillère très douce, on la gare facilement n'importe où. C'est une voiture nerveuse avec des reprises énergiques pour démarrer aux feux verts. C'est une voiture solide.
Sa carrosserie tout acier forme avec le plancher rigide un châssis-coque très résistant. C'est une voiture qui sait se défendre.
Elle est équipée de pare-chocs boucliers en polyester armé, intégrés à la carrosserie, très larges et très enveloppants, capables d'encaisser des chocs jusqu'à 7 km/h sans subir de déformation.
C'est une voiture qui sait recevoir. Ses passagers y sont particulièrement à l'aise et peuvent y prendre place sans se gêner. Sa troisième porte et son coffre extensible permettent de transporter les objets les plus encombrants.
C'est une routière.
Plus de 135 km/h dans sa version TL.
C'est une voiture sûre.
Avec sa traction avant et une suspension à grand débattement.
C'est une voiture de ville



avec laquelle on peut
faire de la route.
C'est une voiture
intelligente, pratique,
fonctionnelle, actuelle.
Une vraie voiture :
c'est la Renault 5.

www.renault-5.net

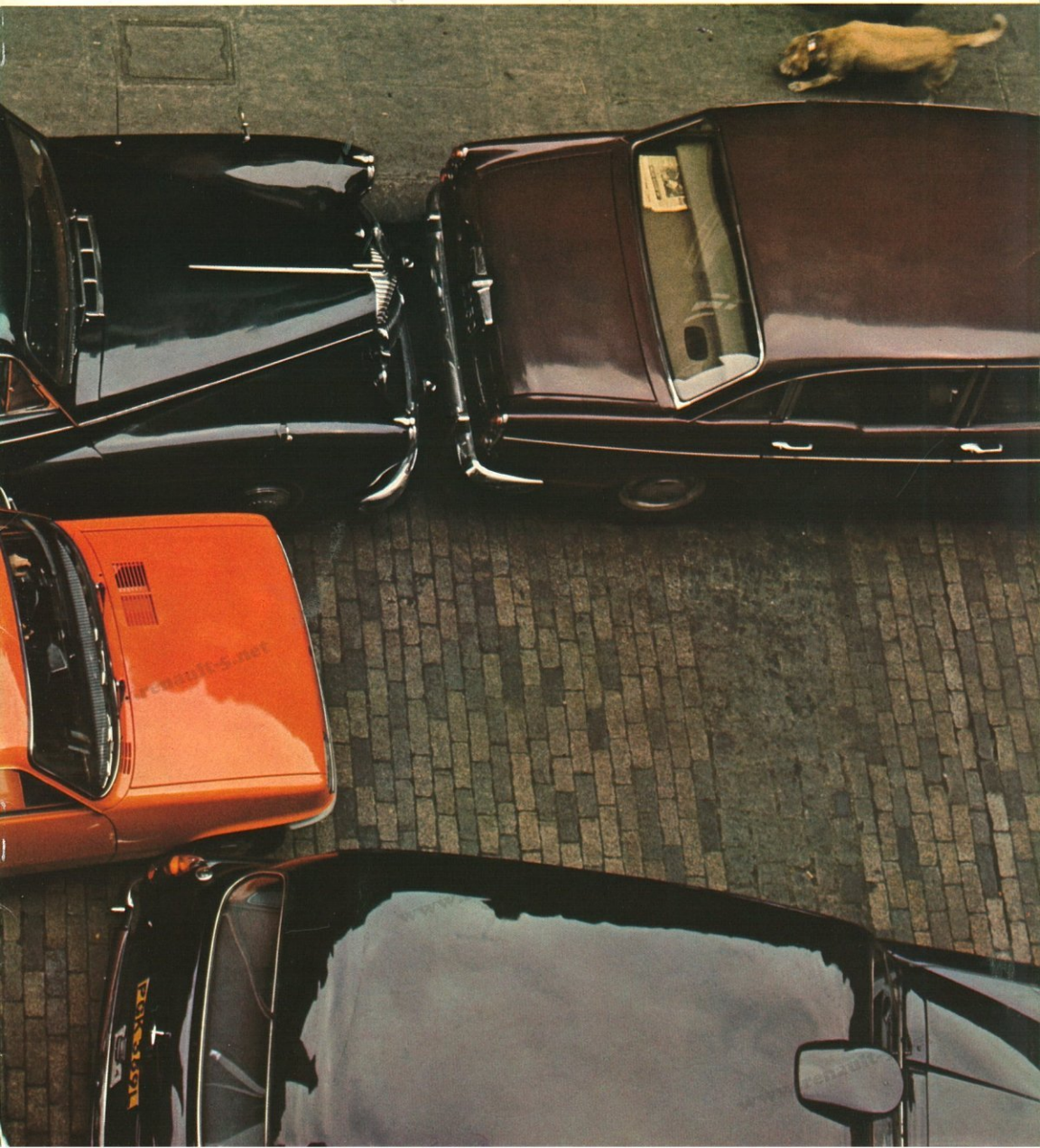


STAGE
D
WARNING
RED LIGHT
STEADY
SILENCE - SHOOTING
FLASHING
REHEARSALS
STUDIOS


309 CY92




emergency exit
the complete mobile film studio
makeup &
hairdressing







Parce que la Renault 5 est une voiture de ville conçue pour la route, son confort est l'une de ses qualités maîtresses. Il provient notamment de sa suspension à grand débattement à 4 roues indépendantes qui absorbe les secousses, quel que soit l'état du sol. A l'intérieur, la Renault 5 est spacieuse et confortable offrant une habitabilité tout à fait exceptionnelle pour une voiture de cette taille. Les sièges, conçus sous contrôle médical sont accordés à la suspension afin d'éliminer toutes les vibrations. Profonds et confortables, Ils sont séparés, inclinables à l'avant et recouverts soit en drap, soit en simili (option). Un double circuit de climatisation avec ventilateur à 2 vitesses, un cendrier à l'avant, deux à l'arrière, un miroir de courtoisie, des poignées de maintien, deux vide-poches et un essuie-glace deux vitesses, sont autant de détails qui rendent la route plus agréable en Renault 5 TL.

www.renault-5.net



www.renault-5.net

Ce n'est pas l'espace qui manque dans la Renault 5. Sa troisième porte à l'arrière permet d'accéder facilement au coffre dont le volume est totalement utilisable puisque la roue de secours est placée sous le capot moteur. En position normale, la Renault 5 peut recevoir un chargement de 270 dm3. En relevant la tablette arrière, le volume de chargement augmente. Et si le chargement devient très important, la Renault 5 se transforme en break. Il suffit de replier la banquette vers l'avant pour disposer d'un coffre à plancher plat de 900 dm3. La Renault 5 est sûrement une petite voiture. Mais certainement pas vue de l'intérieur.





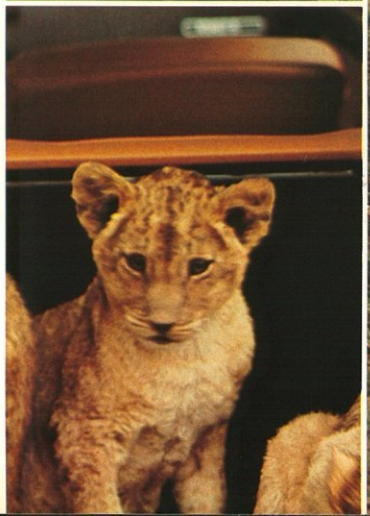



www.renault-5.net





Le tableau de bord de la Renault 5 est pratique, intelligent, fonctionnel. Comme toute la voiture. Tous les instruments et cadrans se trouvent sous la main et sous les yeux du conducteur. On y trouve un témoin d'alerte de pression d'huile et un témoin d'alerte de température d'eau.

La boîte de vitesses à 4 rapports tous synchronisés est commandée par un levier de changement de vitesses au plancher (option sur la version TL).

La Renault 5 existe en deux versions. Version L : moteur 782 cm3, 4 CV fiscaux, plus de 120 km/h.

Version TL : moteur 956 cm3, 5 CV fiscaux. plus de 135 km/h.

Ce moteur dans ses deux versions est robuste et accepte facilement les épreuves de conduite en ville. Sur route, grâce à la robustesse du moteur et aux qualités d'endurance de la boîte de vitesse (le pignon de 4e est monté sur roulement à aiguilles) la vitesse de pointe devient une vitesse de croisière.

La nervosité du moteur donne des accélérations puissantes pour les dépassements, ce qui rend la Renault 5 très agréable à conduire.

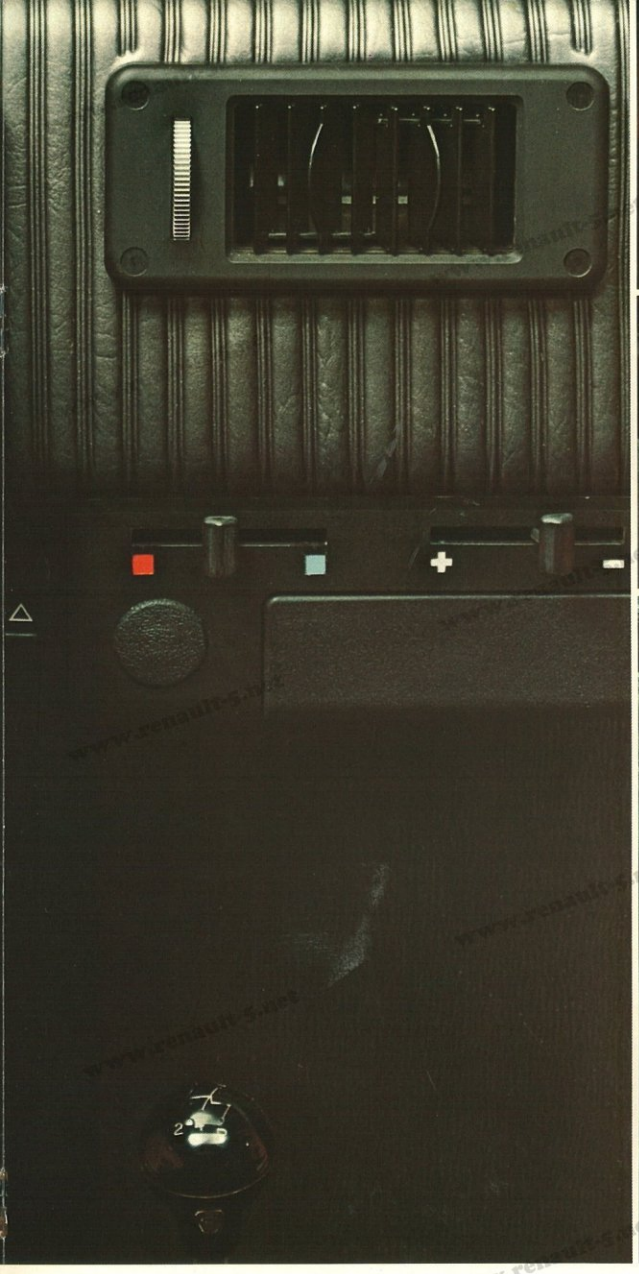







www.renault-5.net

De nos jours, une voiture de ville doit être capable d'en sortir. Elle doit pouvoir prendre la route, n'importe quelle route. Il faut donc qu'elle soit sûre. La Renault 5 l'est doublement, par sa stabilité et par son adhérence.
La stabilité, c'est la traction avant qui garantit la précision de la trajectoire en ligne droite comme en virage.
L'adhérence, c'est la suspension à grand débattement, qui maintient les roues plaquées au sol quelque soit l'état de la route. Quatre roues indépendantes et de longues barres de torsion lui permettent de passer partout.
Quant au freinage, il est précis et puissant.
Quelque soit la version L ou TL, il est spécialement étudié en fonction des performances du moteur.
Dans les deux cas, il comporte un répartiteur de pression agissant selon la charge pour éviter le blocage des roues arrières.





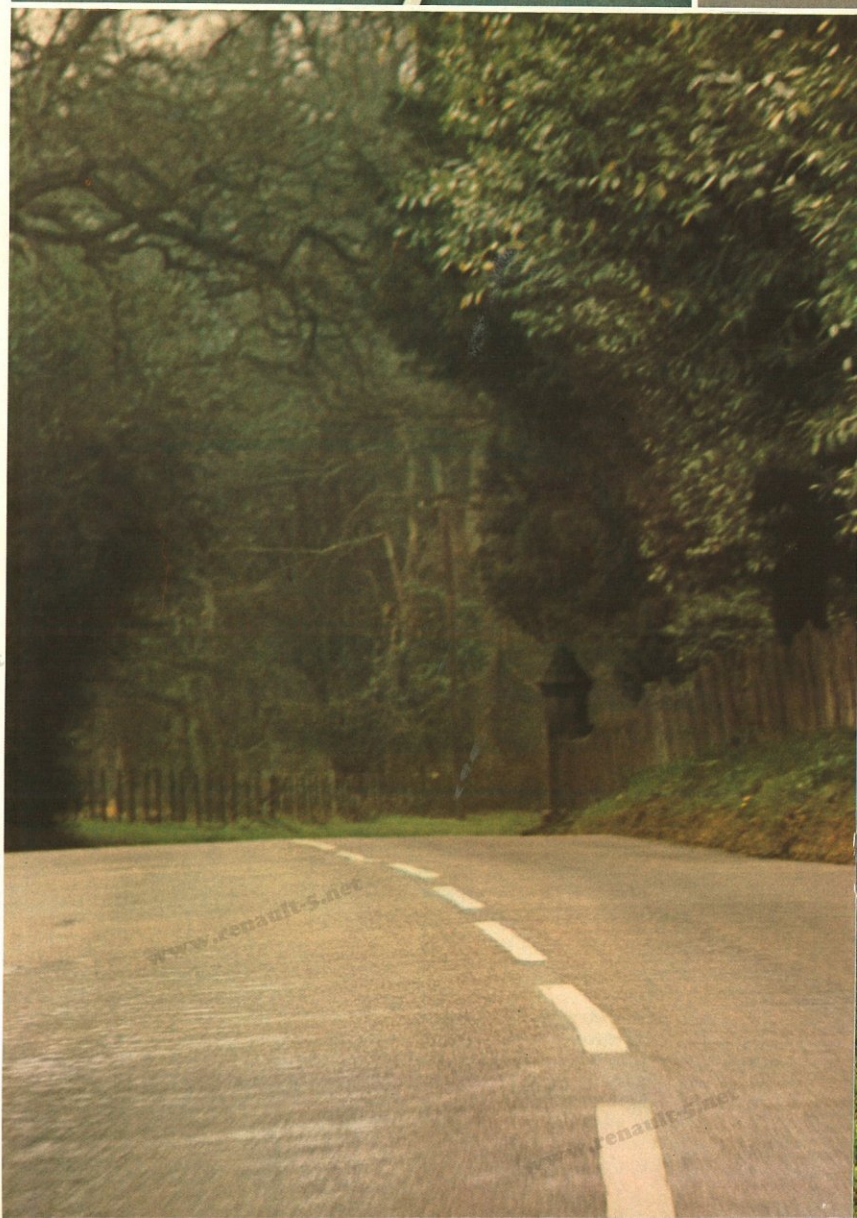

La Renault 5 est à l'aise sur toutes les routes. Même quand il lui faut rouler à gauche, comme en Angleterre.




2644-CY92


309-CY92

La Renault 5 offre tout ce que l'on est en droit d'attendre d'une voiture. Petite et maniable, elle est parfaite en ville. Nerveuse, sûre et confortable, elle permet de prendre la route sans appréhension. Sa troisième porte et son coffre extensible la transforment en break en un tour de main. C'est une voiture intelligente qui répond de manière intelligente à tous les problèmes.



www.renault-5.net


-CY 92

Tout ce que vous offre la Renault 5, vous le retrouverez peut-être sur d'autres voitures. Mais jamais en même temps.





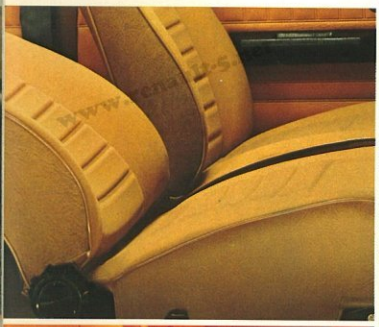





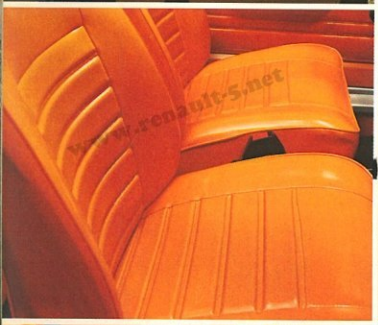



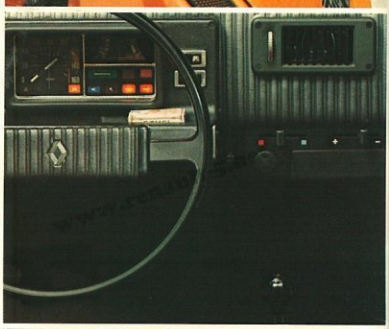







Des sièges bien dessinés qui s'inclinent à volonté (TL).

Accès au siège AR sans déranger les passagers avant (siège AV avancé).

Deux cendriers à l'arrière, un à l'avant (TL).

Un miroir de courtoisie (TL).

Des poignées de maintien (TL).

Des ouïes extérieures de climatisation.

Une suspension «tout terrain».

Une lunette AR chauffante (équipement TL).

Un tableau de bord très complet.

Des pare-chocs boucliers en polyester armé.

www.renault-5.net







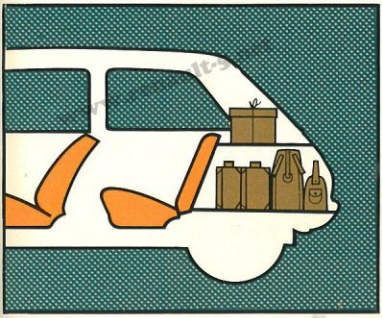





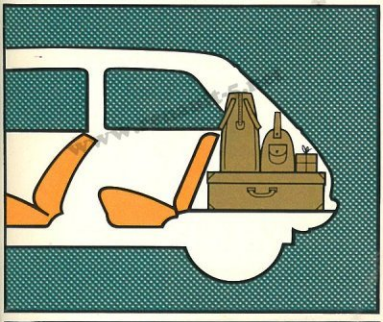











Une faible garde au sol pour des chargements sans effort.

Un coffre de 270 dm3 qui augmente de volume jusqu'à 900 dm3.

Une tablette arrière amovible (équipement TL, option sur L).

Trois vide poches.

Une roue de secours placée sous le capot moteur.

Levier de vitesses au plancher (option TL).

Un toit ouvrant (option TL).

Des vitres teintées avec pare-brise feuilleté (option TL).

Peinture métallisée option TL

www.renault-5.net

caractéristiques techniques

1. type Renault 5 L
Type Renault 5 L. Coach à traction avant, 2 portes et 1 hayon relevable. 4 places. Possibilité PV des Mines commercial. Sièges AV séparés à dossier fixe. Banquette AR rabattable. Sellerie drap.

2. carrosserie
Tout acier, formant avec le plancher rigide, un châssis-coque.
Poids à vide en ordre de marche ..... 730 kg
Poids total en charge ..... 1060 kg
Poids total roulant ..... 1460 kg
Volume du coffre à bagages de 270 dm3 à 900 dm3
Diamètre de braquage (entre trottoirs) .... 9,75 m

3. moteur
Placé à l'AV-4 cylindres en ligne - 4 temps - chemises humides amovibles. Refroidissement par liquide en circuit hermétique. Cylindrée (alésage x course) 782 cm3 (55,8 x 80 mm). Puissance fiscale 4 CV. Puissance réelle SAE 35,5 ch à 5200 tr/mn. Vitesse maximum plus de 120 km/h.

4. boîte de vitesses
A 4 rapports AV, tous synchronisés, et 1 marche AR. Commande par levier central sur la planche de bord. Couple conique : 8 x 33 (1/4,125).

5. suspension
4 roues indépendantes - par barres de torsion longitudinales (AV) et transversales (AR) - barre anti-roulis à l'AV. Amortisseurs hydrauliques télescopiques.

6. direction
A crémaillère - démultiplication : 20 : I.
Nombre de tours de volant : 3t 2/3.

7. pneus
135 x 330 à arceaux.

8. freins
A tambour à l'AV et à l'AR. Commande hydraulique comportant un répartiteur de pression sensible à la charge évitant le blocage des roues AR.

9. équipement électrique
12 volts - dynamo 22 ampères. Batterie 150/30 A/h.

10. capacités
Réservoir essence ..... 41 l
Circuit de refroidissement ..... 5,8 l
Carter moteur (huile) ..... 2,5 l
Boîte de vitesses ..... 1,8 l

11. équipement
Tablette AR rabattable.

12. option
Sellerie simili -

1. Renault 5 TL
Type Renaultt 5 TL. Coach R 1222 à traction avant. 2 portes et 1 hayon relevable. 5 places. Possibilité PV des Mines commercial. Sièges AV séparés à dossier inclinable. Banquette AR rabattable. Sellerie drap.

2. carrosserie
Tout acier, formant avec le plancher rigide, un châssis-coque.
Poids à vide en ordre de marche ..... 760 kg
Poids total en charge ..... 1160 kg
Poids total roulant ..... 1610 kg
Volume du coffre à bagages de 270 dm3 à 900 dm3
Diamètre de braquage (entre trottoirs).... 9,75 m

3. moteur
Placé à l'AV-4 cylindres en ligne - 4 temps, chemises humides amovibles. Refroidissement par liquide en circuit hermétique. Cylindrée (alésage x course) 956 cm3 (65 x 72 mm). Puissance fiscale 5 CV. Puissance réelle SAE 46,3 ch à 5500 tr/mn. Vitesse maximum plus de 135 km/h.

4. boîte de vitesses
A 4 rapports AV, tous synchronisés, et 1 marche AR. Commande par levier central sur planche de bord. Couple conique : 8 x 33 (1/4,125).

5. suspension
4 roues indépendantes - barres de torsion longitudinales (AV) et transversales (AR) - barre anti-roulis à l'AV. Amortisseurs hydrauliques télescopiques.

6. direction
A crémaillère - démultiplication : 20 : I.
Nombre de tours du volant : 3t 2/3.

7. pneus
135 x 330 à arceaux.

8. freins
A disque à l'AV et à tambour à l'AR. A commande hydraulique, comportant un répartiteur de pression sensible à la charge évitant le blocage des roues AR.

9. équipement électrique
12 volts - alternateur 30/40 ampères. Batterie 150/30 A/h.

10. capacités
Réservoir essence ..... 41 l
Circuit de refroidissement ..... 6,3 l
Carter moteur (huile) ..... 3 l
Boîte de vitesses ..... 1,8 l

11. équipement
Lunette AR chauffante.

12. options
Sellerie simili - Peinture métallisée - Toit ouvrant Vitres teintées avec pare-brise feuilleté - Levier de vitesses au plancher.



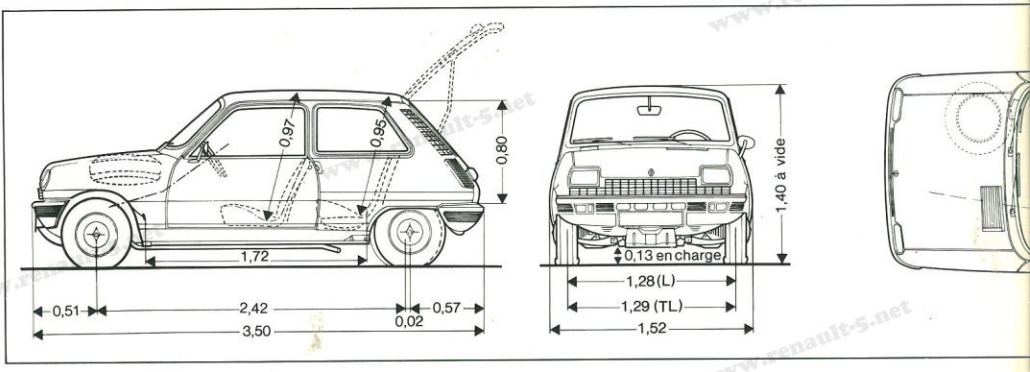

dessin technique

Renault 5

www.renault-5.net



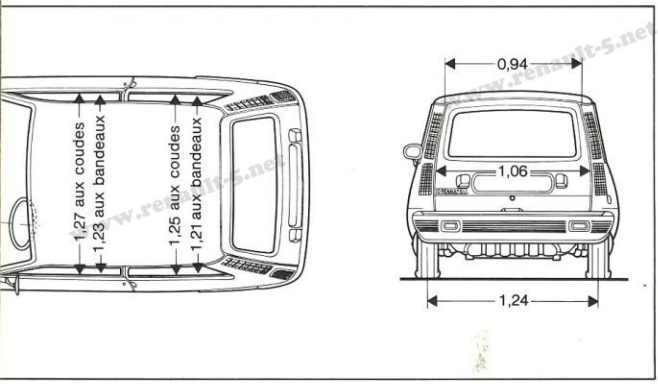

13.102.05 ÉDITIONS PUBLICIS PARIS

RENAULT

La Régie Renault se réserve le droit de modifier, sans préavis, ses modèles ainsi que les caractéristiques, équipements et accessoires de ceux-ci. Renault Régie Nationale, 8 avenue Emile Zola, 92109 Boulogne-Billancourt - Tél. 603 13.13 - R.C. Paris 55 B 8620

les Renault sont lubrifiées exclusivement par elf

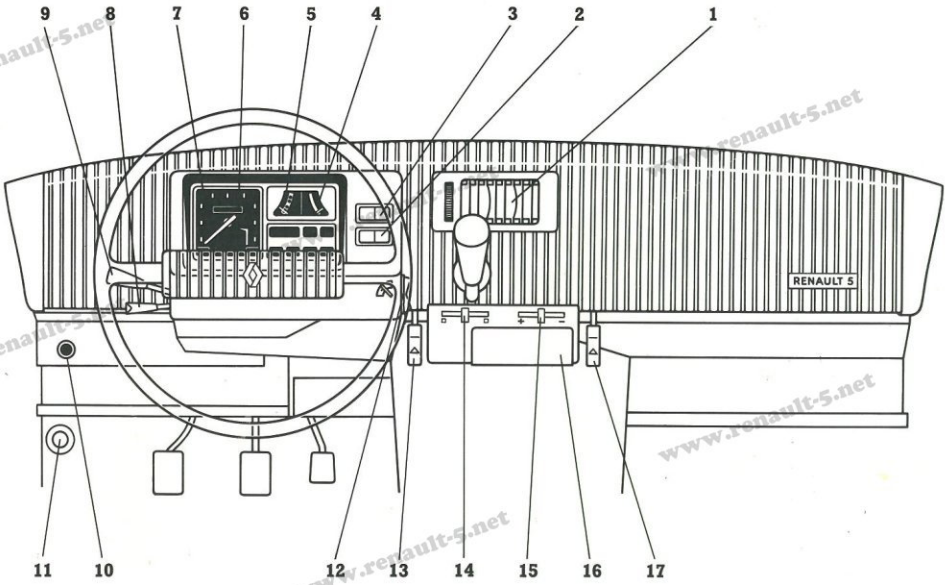

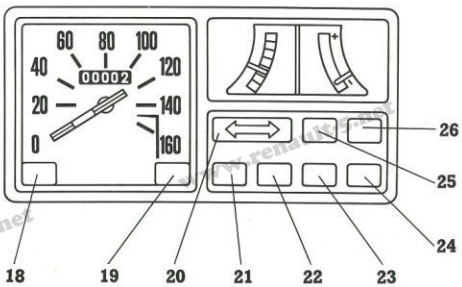

1. grille d'aération
2. interrupteur du ventilateur de climatisation
3. obturateur (interrupteur de lunette AR chauffante, en équipement sur TL)
4. voltmètre thermique
5. indicateur de niveau d'essence
6. totalisateur kilométrique
7. indicateur de vitesse
8. manette d'indicateur de direction
9. manette d'éclairage, d'appel lumineux et d'avertisseur
10. pédale de commande de lave-glace
11. tirette de starter
12. contacteur d'essuie-glace 2 vitesses (TL)
13. manette de répartition d'air haut-bas (gauche)
14. manette de réglage de température
15. manette de débit d'air de climatisation
16. cendrier
17. manette de répartition d'air haut-bas (droite)
18. témoin libre
19. témoin de lunette arrière chauffante (équipement sur TL)
20. répétiteur des feux de direction
21. témoin de phares
22. témoin libre
23. témoin d'alerte de pression d'huile
24. témoin d'alerte de température d'eau
25-26. témoins libres

dessin
techni
Renaul

www.renault-5.net


www.renault-5.net