

RENAULT 5

UN VEHICULO CON VOCACION CIUDADANA

El desarrollo de las zonas urbanas y la multiplicación de los enlaces interurbanos, exigen cada día más la adecuación de los medios de transporte a las nuevas condiciones de utilización y de circulación.

El Renault 5 es un vehículo actual pensado para el futuro.

En la ciudad es manejable, capaz de circular por todas partes, ágil, brioso y de fácil aparcamiento por su longitud. (Mide 3,50 m., es decir, 15 cm. menos que el antiguo 4/4.)

Su radio de giro (4,90 m.) hace fácil cualquier maniobra por pequeño que sea el espacio para realizarla. Para prevenir los pequeños golpes que se producen en las maniobras de los estacionamientos, posee unos paragolpes de poliéster armado ampliamente protectores.

En la carretera la eficaz mecánica RENAULT, su velocidad y su seguridad, le permiten realizar agradablemente largos recorridos. Es, además, cómodo con las tradicionales cualidades de RENAULT en materia de habitabilidad y confort. Sus asientos han sido estudiados por especialistas en fisiología. Los delanteros son regulables en sentido longitudinal y opcionalmente de respaldo reclinable. Los traseros abatibles, liberan un espacio útil de hasta 900 dm³. Posee, además, una tercera puerta que facilita el acceso de los equipajes.

Goza asimismo de un magnífico acabado interior, que, unido a las cualidades citadas, hacen del Renault 5 la auténtica **solución** para ciudadanos muy viajeros.

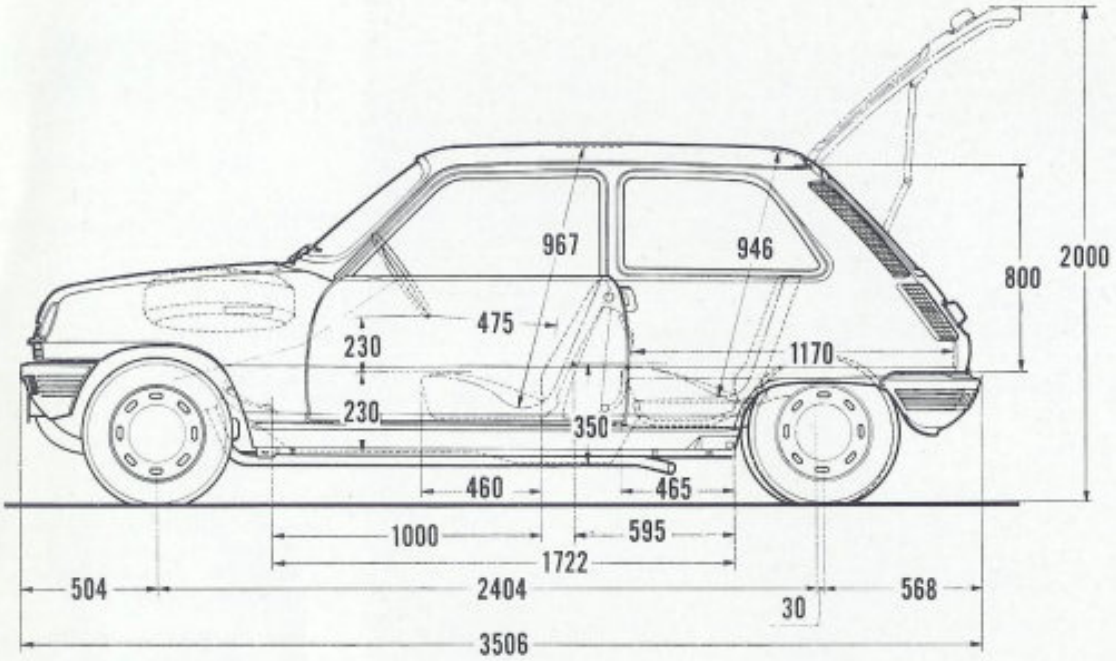

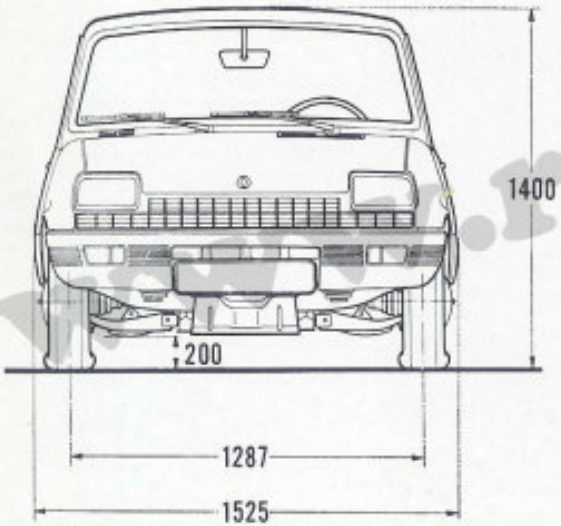

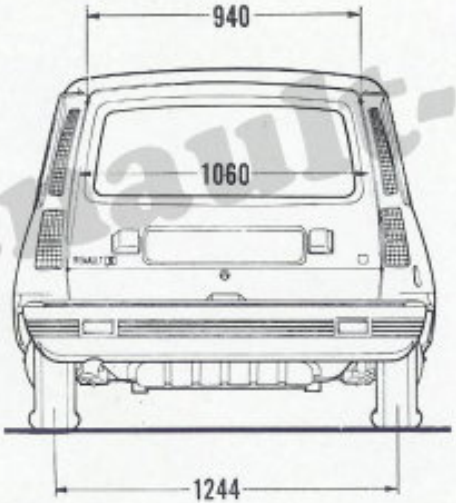

CARACTERISTICAS TECNICAS

Motor
De explosión cuatro cilindros.
Carrera 72 mm.
Diámetro 65 mm.
Cilindrada 956 cm^3.
Relación volumétrica 9,25:1.
Camisas húmedas recambiables.
Cigüeñal 5 apoyos.
Potencia fiscal 8 CV.
Potencia máxima DIN 44 CV. a 5.500 rpm.
Par máximo DIN 6,6 m/kg. a 3.500 rpm.
Carburador con "starter" manual.

Transmisión
A las ruedas delanteras.
Embrague: Monodisco en seco, con tope de desembrague guiado.
Caja de cambios con palanca en el piso, 4 velocidades adelante, todas sincronizadas y marcha atrás.
Relación de desmultiplicación de las distintas velocidades:
1.ª, 3,66/1 - 2.ª, 2,23/1 - 3.ª, 1,45/1 - 4.ª, 1,03/1 - M.A., 3,23/1.
Grupo cónico 8/33 integrado en el cárter de cambio.

Dirección
De cremallera. Relación de desmultiplicación, 20:1.
Diámetro de giro mínimo entre aceras: 9,80 m.

Suspensión
Ruedas independientes. Barras de torsión. Amortiguadores hidráulicos telescópicos. Barras estabilizadoras.

Refrigeración
Circuito hermético con electroventilador de funcionamiento automático. Protección contra el hielo de hasta —18° C.

Sistema de frenos
Hidráulico, de disco en las ruedas delanteras y de tambor en las traseras, con limitador de frenada variable según la carga. De mano, situado en el piso, actuando sobre las ruedas traseras.

Equipo eléctrico
Batería 12 V.
Dínamo.

Accesorios
Dispositivo antirrobo.
Apoyacodos en puertas delanteras.
Paragolpes de poliéster armado, integrados en la carrocería, permitiendo soportar impactos de hasta 7 km/h.
Asientos delanteros reclinables en opción.
Ceniceros en las plazas traseras.
Techo insonorizante y aislante.

Prestaciones
Velocidad 135 km/h.
Consumo: 6,5 litros a los 100 km., en recorrido medianamente accidentado y a 80 km/h. de media
4/5 Plazas.

FASA-RENAULT se reserva el derecho de modificar sin previo aviso las características de este modelo, no pudiéndose considerar este catálogo como la especificación del mismo.

www.renault-5.com